部門内やフロア内の通信を高速化。
あらゆるネットワークで活躍する高速スイッチングハブ。

インターネット／イントラネットなど、パソコンのネットワーク利用率が高まるとともに、データのマルチメディア化などが進行しています。そうした環境の中、これまでのLANシステムのインタフェースを変えることなく、より高効率のネットワークへの移行を容易にするスイッチングハブシリーズを大幅に拡充しました。
導入の簡単な低価格スタンダードモデルから、より高度な管理や拡張性を実現する高機能モデルまで、用途に応じて選択できます。

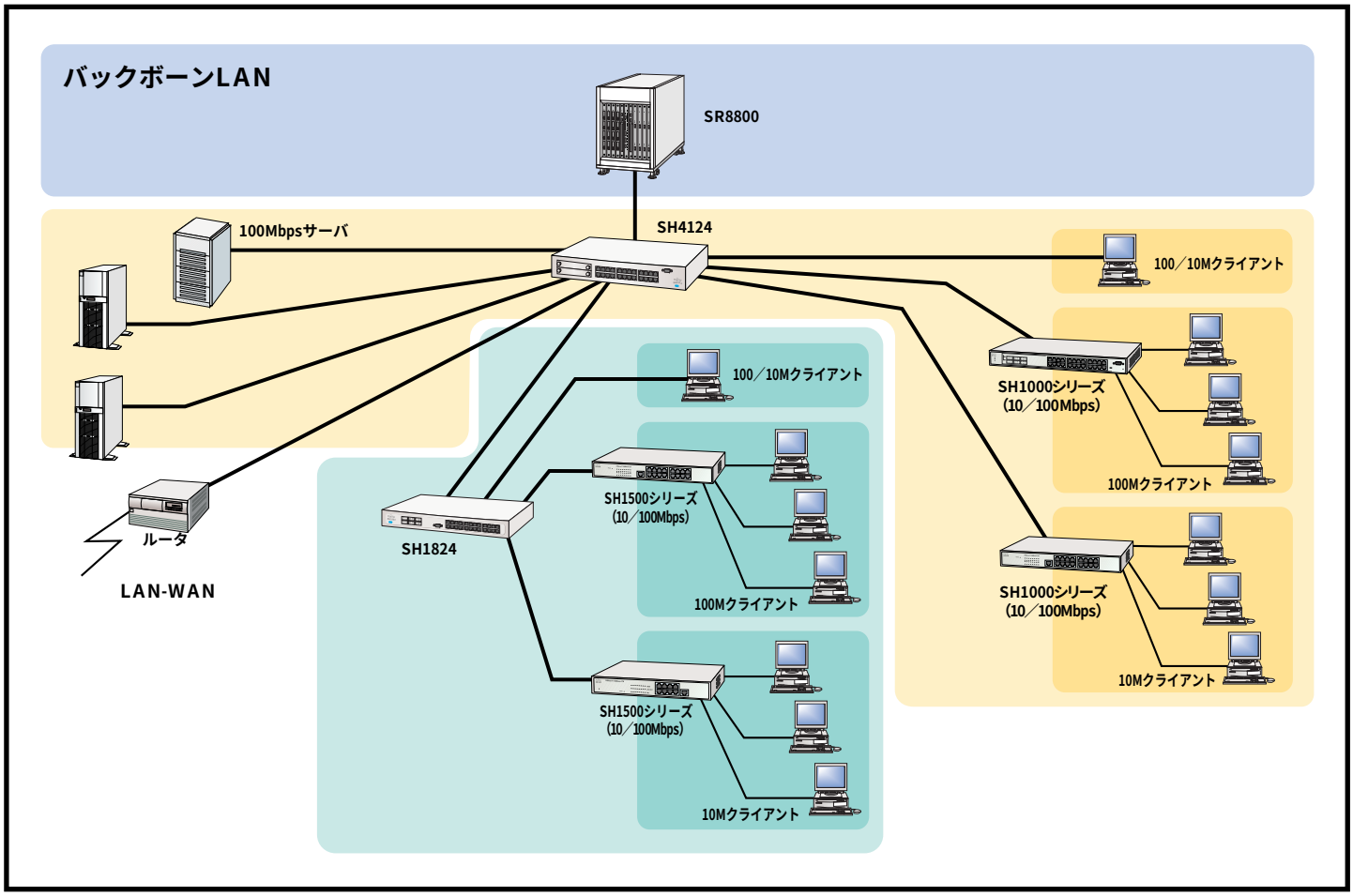

スイッチングハブ（SHシリーズ）

マルチリンクイーサ対応 GVRP機能装備	SH4124スイッチングハブ	100M×24
タグVLAN機能装備 ポートVLAN機能装備	SH1824スイッチングハブ	100M×24
	SH1816スイッチングハブ	100M×16
SNMP監視機能装備	SH1631TFスイッチングハブ	100M×15、FX×1
	SH1610Fスイッチングハブ	100M×2、FX×1
監視機能なし	SH1532スイッチングハブ	100M×16
	SH1512スイッチングハブ	100M×8
	SH1512Mスイッチングハブ	100M×8